Option 1 = Änderung anschl. Rahmen ( Stehbolzen ) Zeichnung erforderlich
Option 2 = Führungsaufnahme ( Schlosser, Spezial ) Zeichnung erforderlich
Option 3 = Auslösewelle Vkt 20 L = STM + 100 mm
Option 4 = Änderung Schalter ( Rasten,Sprung,etc ) wm. ( Schalter schleichend 1/Ö - 1/S im Standard )
Option 5 = A3 - Ausführung ( UCM )

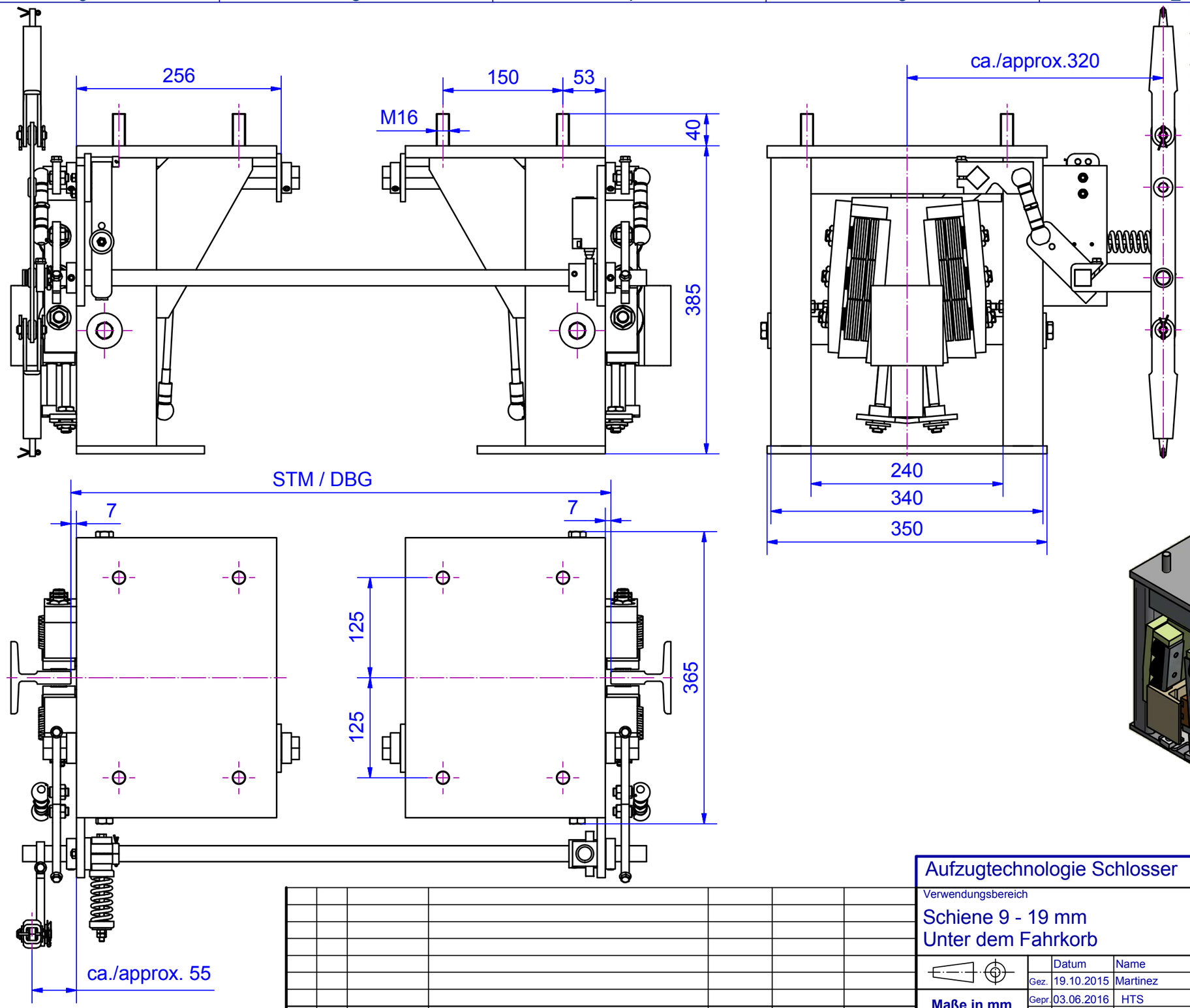


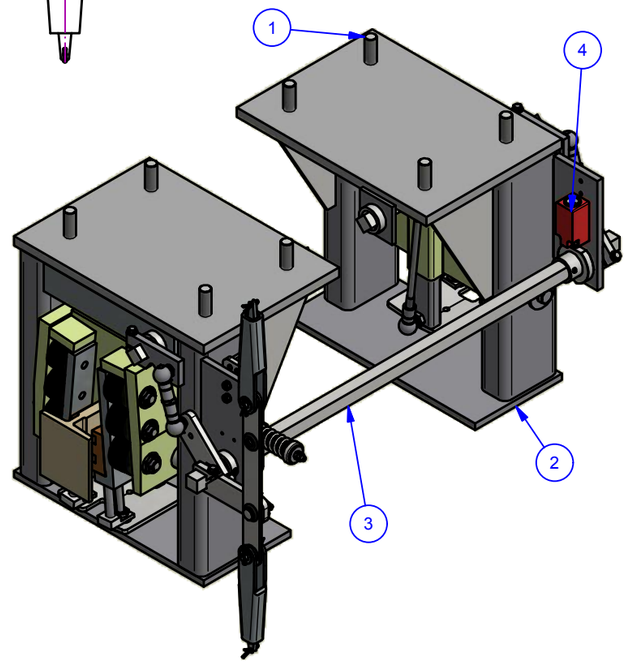


| Änd. | kommt vor | Änderungs-Nr. | Änderung | Datum: Gez. | Name | Ges. |
|---|---|---|---|---|---|---|
| | | | | | | |


**Vertraulich, alle Rechte vorbehalten ISO 16016**

Weitergabe sowie Vervielfältigung dieses Dokuments, Verwertung und Mitteilung seines Inhalts sind verboten, soweit nicht ausdrücklich gestattet.Zuwiderhandlungen verpflichten zu Schadensersatz.
Alle Rechte für den Fall der Patent-, Gebrauchsmuster- oder Geschmacksmustereintragung vorbehalten.


| | | |
|---|---|---|
| Oberflächen | Ra in um | ISO 1302 |
| Allgemeintoleranzen Schweißkonstruktionen | | ISO 13920-BF |

## Aufzugtechnologie Schlosser

Verwendungsbereich
Schiene 9 - 19 mm
Unter dem Fahrkorb

Werkstoff
Halbzeug
Maßstab im Orig. 1:5 (1:8)
Masse(Gewicht) 86.3 kg

| | Datum | Name |
|---|---|---|
| Gez. | 19.10.2015 | Martinez |
| Gepr. | 03.06.2016 | HTS |
| Ges. | | |
| Abt. | | |

**Maße in mm**

Tolerierung
ISO 8015
ISO 2768-mH

AUFZUGTECHNOLOGIE SCHLOSSER
D-85221 Dachau

Benennung
# Fangvorrichtung
Va < 2,5 m/s

Zeichnungs-Nr. KB55 S Typ5-0 V16-0
Änd.
Blatt 1
A3

U:\AA NEUANFANG\Fangvorrichtungen\Ab\Einzelfangvorrichtungen\KB 55 S\KB55 S Typ5-0 V16-0.idw